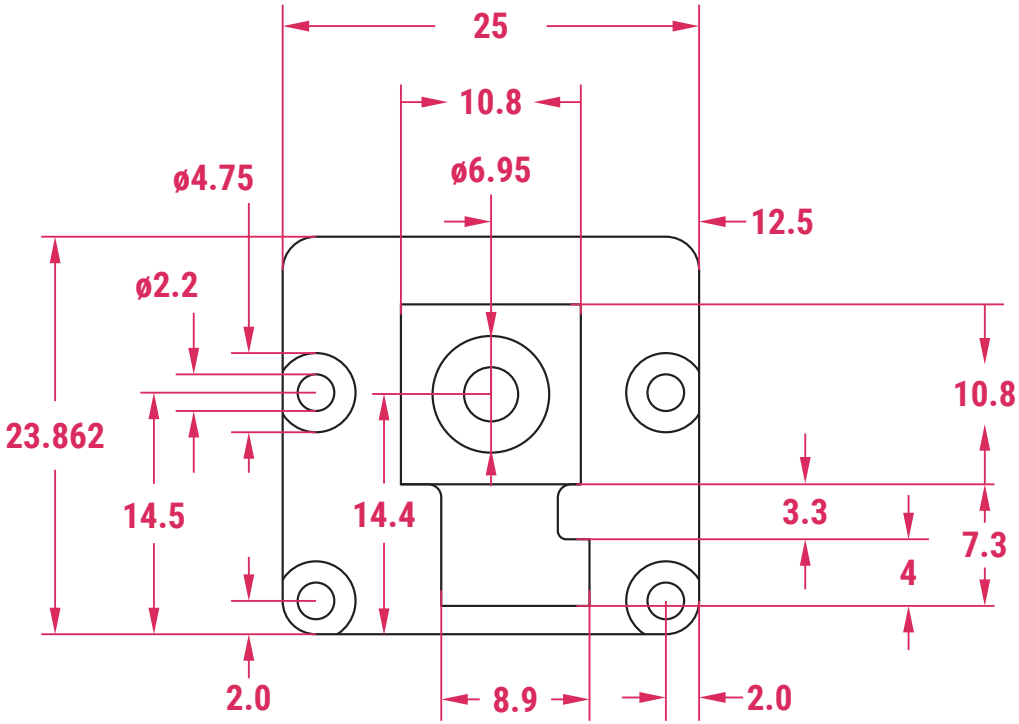

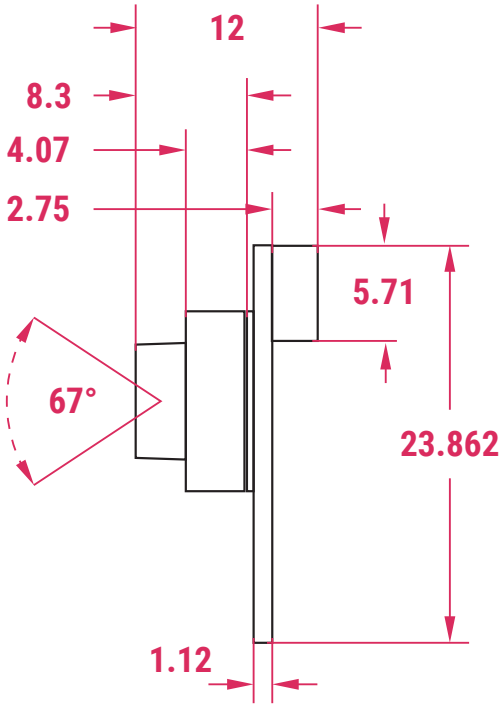

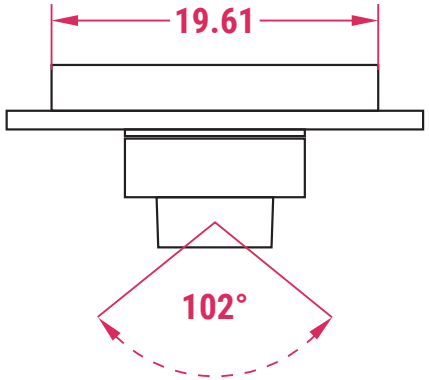

ES France - Mobilité & Systèmes Embarqués
127 rue de Buzenval BP 26 - 92380 Garches
Tél. 01 47 95 99 80
Fax. 01 47 01 16 22
e-mail : mse@es-france.com
Site Web : www.es-france.com